技术参数(DIN EN 61984)	
插针数	3/4
额定电流	电力区：40A
	信号区：10A
额定电压	电力区：830V
	信号区：830V
额定脉冲电压	电力区：8KV
	信号区：8KV
依据UL的额定电压	600V
污染等级	3
绝缘抗组	≥10^{10} Ω
材料	聚碳酸酯
温度范围	-40℃～+125℃
阻燃等级	UL94-V0
可插拔次数	≥500
连接方式	冷压连接

REVISIONS				
REV	ECN	DESCRIPTION	DATE	DRFT

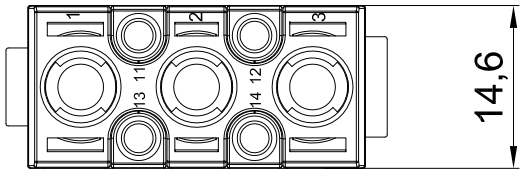

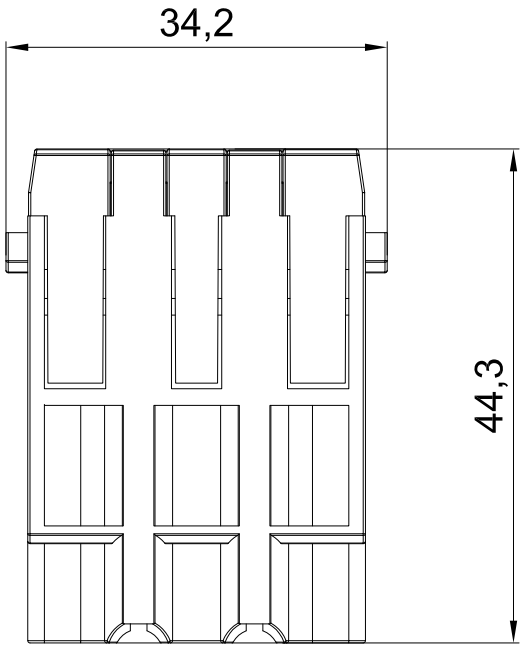

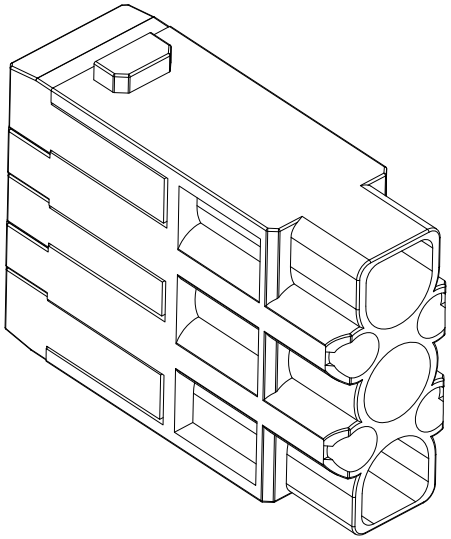

未注尺寸公差(mm)						
0～≤20	20～≤50	50～≤80	80～≤120	120～≤150	150～≤200	>200
±0.15	±0.25	±0.35	±0.50	±0.70	±1.00	±1.50

ZJHK 浙江昊科电气有限公司
ZHEJIANG HAOKE ELECTRICAL CO.,LTD

图号 Drawing No: /

产品代号 Part Code: HMK-003/4-MC

产品料号 PART NO: /

Date:	2021.04.24	Scale	REV	Weight	Qty	Drawn:		SHEET
	All Dimensions in mm Original Size DIN A 4	2:1	HK-1	/	/	Tang		1/1